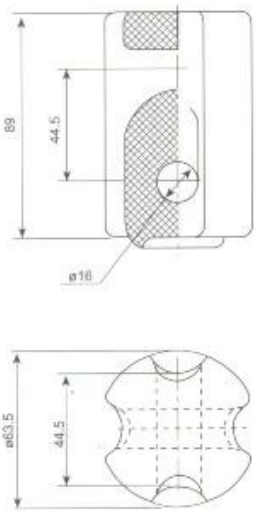

Fig1

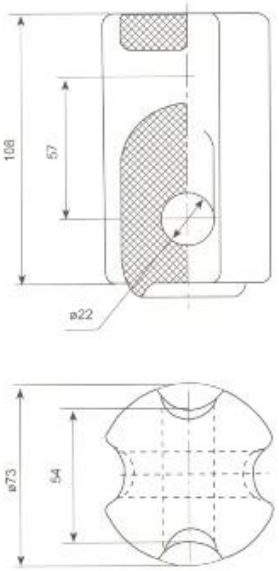

Fig2

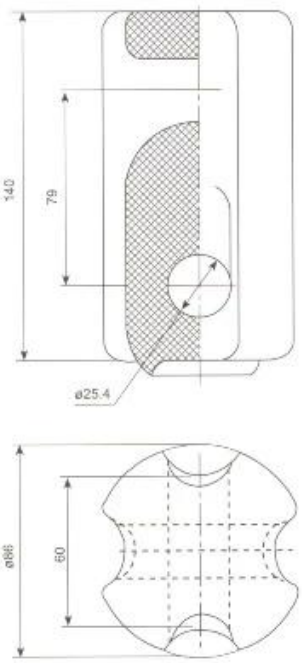

Fig3

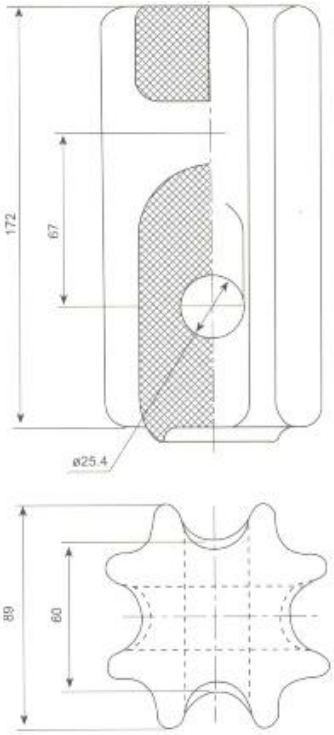

Fig4

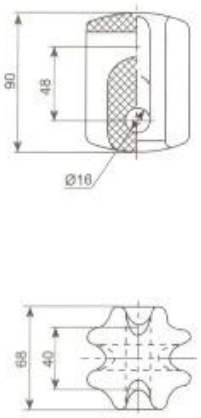

Fig5

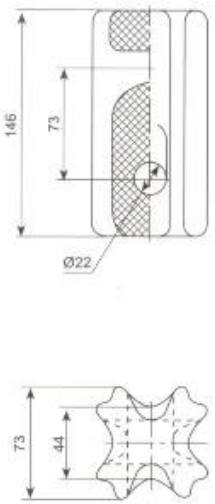

Fig6

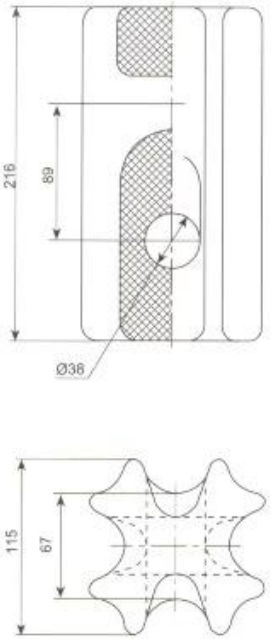

Fig7

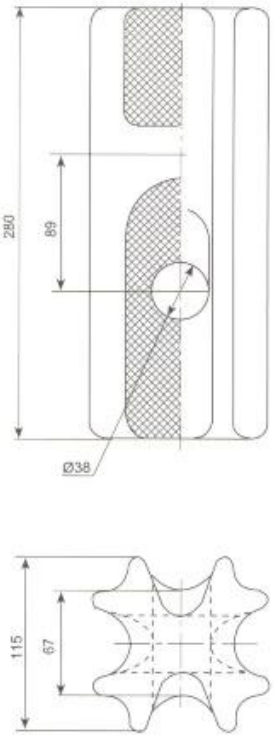

Fig8

□□□□□□□□ DIMENSTIONS □□□□□□□□ □□□□□□□□

ANSI □□□□□ □□	Fig.No	□□□□□□□ □□□□ □□	□□□□□□□□□□□ □□□ □□□□□ KN	□□□□□□□□□ □□□□□ flashover □□□□□□ □□□□ □□□□		□□□ (N)
				□□□	□□□□	
54-1	1	41	44	25	12	4.9
54-2	2	47.6	53	30	15	7.8
54-3	3	57	89	35	18	12.3
54-4	4	76	89	40	23	17.6

DINENSTIONS □□□□□□ □□□□□□□□ □□□□□□□□

□□□□ □□□	□□□□	Fig.No	□□□□ □□□□□ □□□□□□ □□□□ □□□□□ □□□□ □□□□	□□□ □□□ □□ □□□□□□ □□ □□□□□	□□□□□□□□□□□ □□□ □□□□□ KN
GY-1	J-2.7	5	10	7 / 2.75	27
GY-2	J-7	6	15	19 / 2.00	71
GY-3	J-16	7	20	19 / 2.75	222
GY-4	J-16B	8	30	19 / 2.75	222