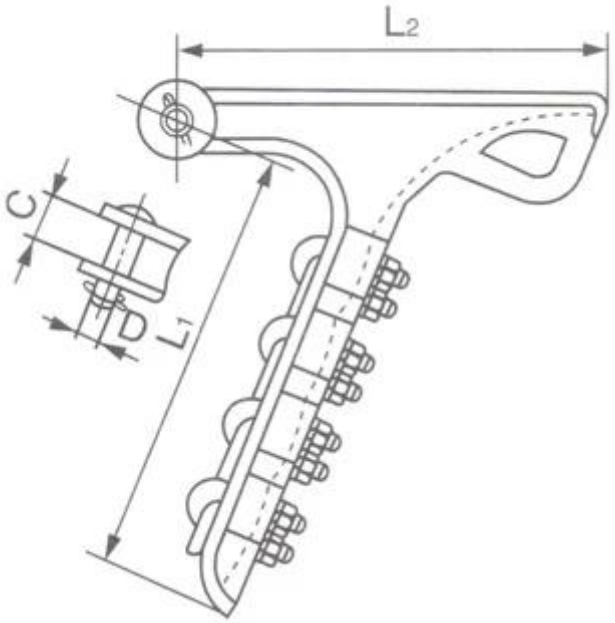

□□ .□□.	□□□□ □□) .□□□□)	□□) □□□□□□□)				U □□□□□ □□□□□□□□□□	U.T.S □□□□ □□□□□	□□□ □□□
		□	C	L_1	L_2			
□□□□ □□ 1-□□□□□□□	5□1-11□4	16	19	126	108	2	40	0.5
□□□□ □□ 2-□□□□□□□	10□9-15□5	16	24	176	187	2	40	1.8
□□□□ □□ 3-□□□□□□□	15□0-21□0	16	17.5	190	203	3	70	1.9
□□□□ □□ 4-□□□□□□□	18□1-24□8	16	30	298	284	4	90	4.1
□□□□ □□ 5-□□□□□□□	24□0-30□0	24	36	446	342	5	120	7.0
□□□□ □□ 1-□□□□□□□A	4□57-13□21	16	16	114	137	2	35	1.0
□□□□ □□ 5-□□□□□□□A	8□0-30□0	18	32	190	238	3	80	3.5
□□□□ □□ 6-□□□□□□□A	30□0-38□0	18	39	260	245	3	80	4.2

□□□□ □ □ □□□□□□□□□□ □□□□□ □□ □□□□□□□ □□□□□□□ □□□□□ cotter □□□□□ □□□□□□□ □□□□□□□ □□ □□□□□ □

□□□□□□ □□□□□□ □□□□□□□ □□□□□ □□ □□□□□□ □□□□□□ □□□□□□□.

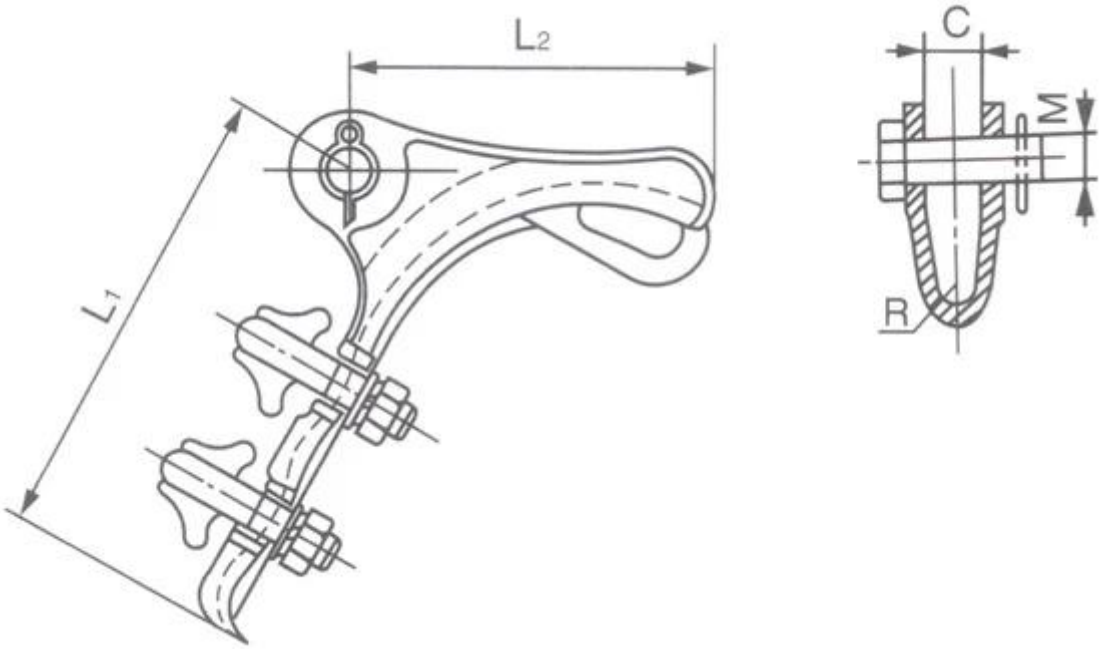

□□ .□□.	□□□□ □□) .□□□□)	□□) □□□□□□□)					U □□□□□		U.T.S □□□□ □□□□□□	□□□ □□□
		M	C	L_1	L_2	R	□□□□	□□ .□□□□		
1-□□□□□□□	5□0-10□0	16	18	150	120	6.5	2	12	20	1.3
2-□□□□□□□	10□1-14□0	16	18	205	130	□□□□□□	3	12	40	2.1
3-□□□□□□□	14□1-18□0	18	22	310	160	11.0	4	16	70	4.6
4-□□□□□□□	18□1-23□0	18	25	410	220	12.5	4	16	90	7.1

□□□□ □□□□ .□□□□□ □□□□□□ □□□□□□ □□ □□□□□□□ □□□□□□□ □□□□□ cotter □□□□□□□ □□ staineless.

□□□□□□ □□□□□□ □□□□□□□ □□□□□ □□ □□□□□□ □□□□□□ □□□□□□□.