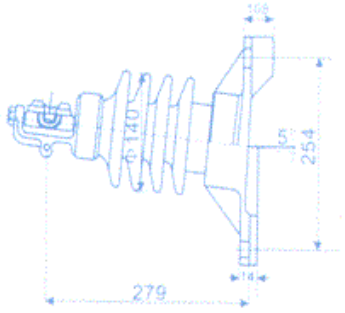

Fig.1

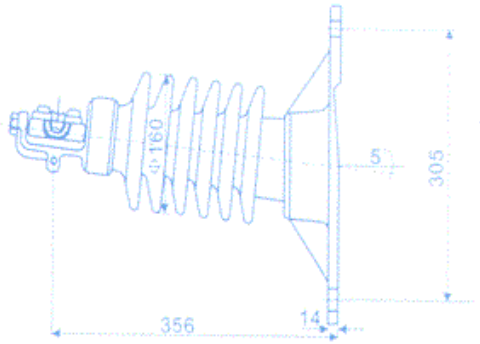

Fig.2

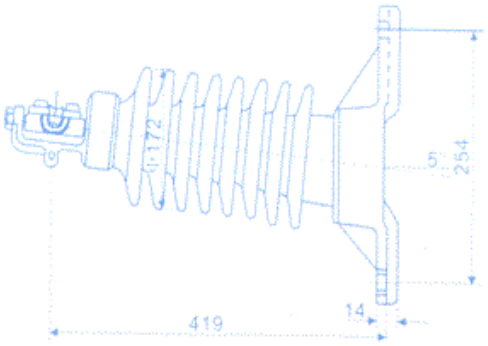

Fig.3

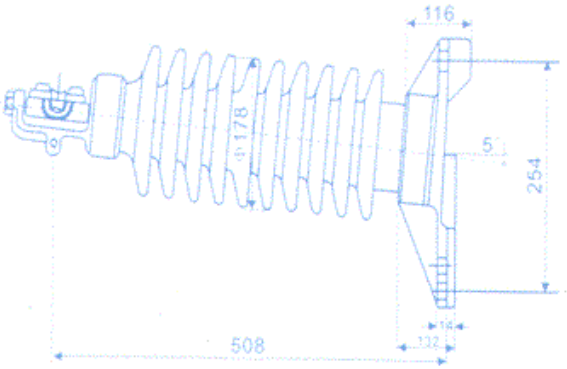

Fig.4

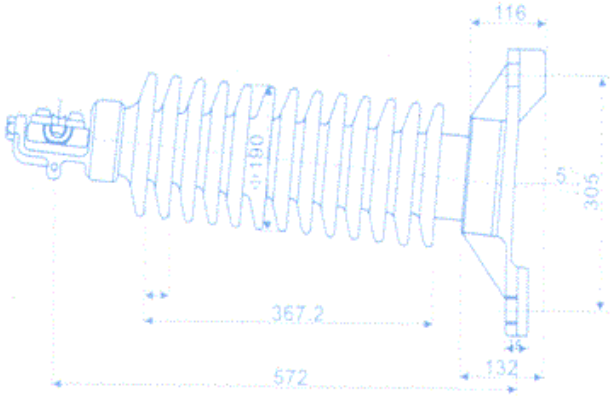

Fig.5

PRINCIPALES DIMENSIONES Y DATOS ESTÁNDAR

ANSI Clase			57 -31	57-32	57-33	57-34	57-35
Higo. No.			1	2	3	4	5
Fuga distancia / mm			356	559	737	1016	1143
Seco distancia de arco / mm			165	241	311	368	438
Viga voladiza fuerza / kN			12.5	12.5	12.5	12.5	12.5
Promedio voltaje de flashover	Baja frecuencia	Seco / kV	70	100	125	140	160
		Húmedo / kV	50	70	95	110	130
	Impulso crítico	Positivo/ kV	120	160	200	230	265
		Negativo/ kV	155	205	260	340	380
Radio influencia fecha de voltaje	Prueba voltaje a tierra / kV		15	22	30	44	44
	Máximo RIV a 1.000 kc / µV		100	100	200	200	200
Red peso cada uno aprox. / kg			9.5	12.5	15.7	18.8	21.5