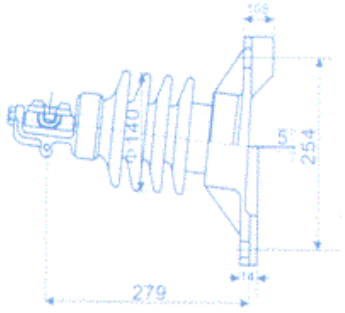

Fig.1

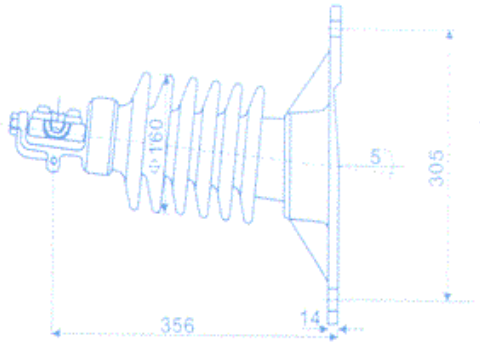

Fig.2

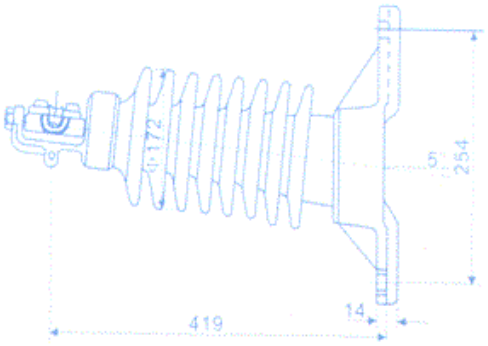

Fig.3

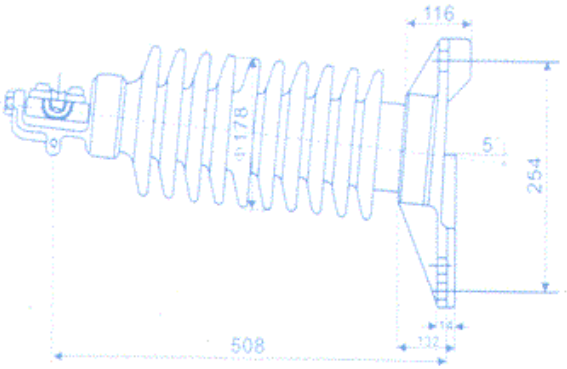

Fig.4

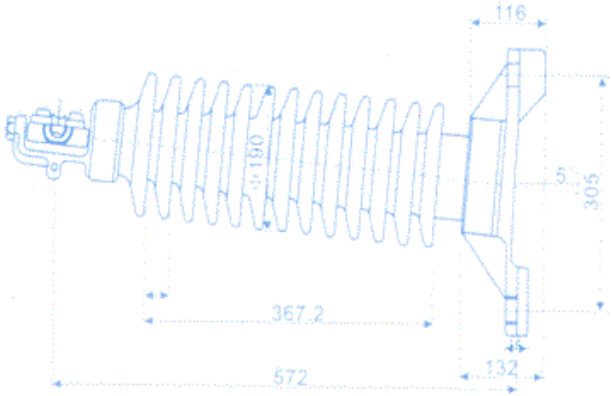

Fig.5

DIMENSIONI PRINCIPALI E PARTICOLARI STANDARD

ANSI Classe			57 -31	57-32	57-33	57-34	57-35
Figura. No.			1	2	3	4	5
Perdita distanza / mm			356	559	737	1016	1143
Asciutto distanza dell'arco / mm			165	241	311	368	438
mensola forza / kN			12.5	12.5	12.5	12.5	12.5
Media tensione del flashover	Bassa frequenza	Dry / kV	70	100	125	140	160
		Wet / kV	50	70	95	110	130
	Critico-impulso	Positivo/ kV	120	160	200	230	265
		Negativo/ kV	155	205	260	340	380
Radio-influenza data di tensione	Test tensione a massa / kV		15	22	30	44	44
	Massimo RIV a 1.000kc / µV		100	100	200	200	200
Netto peso ogni ca./kg			9.5	12.5	15,7	18.8	21.5