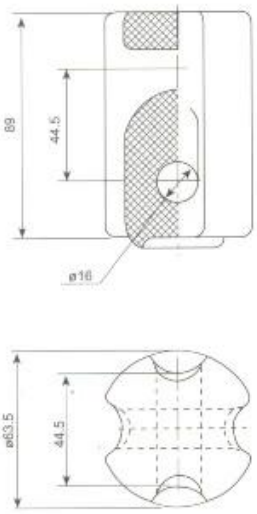

Fig1

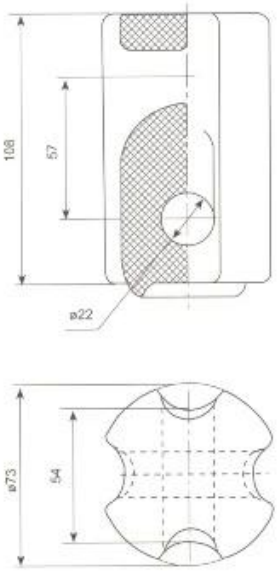

Fig2

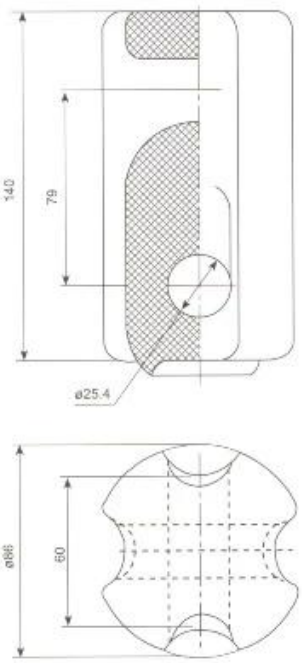

Fig3

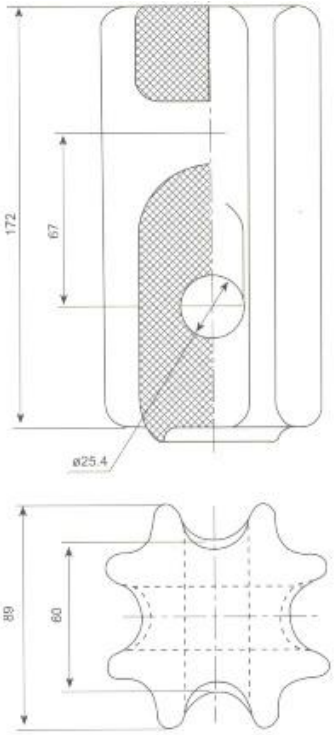

Fig4

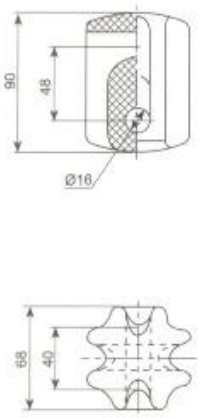

Fig5

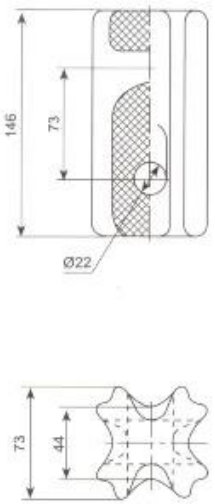

Fig6

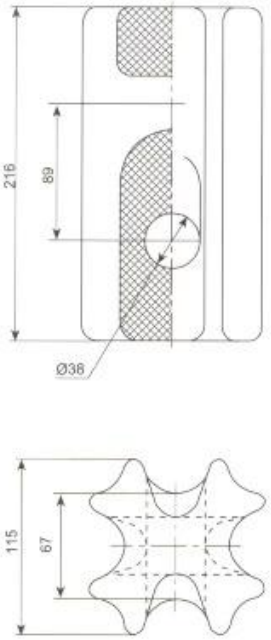

Fig7

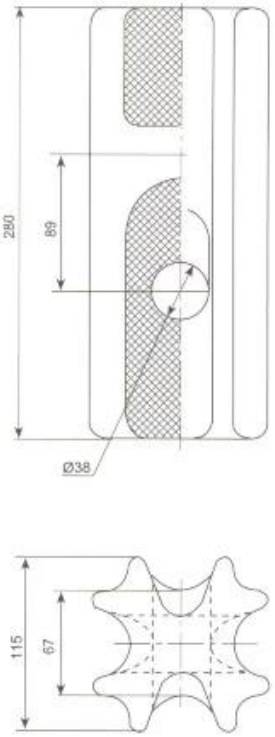

Fig8

□□ □□ □ □□

ANSI □□	Fig.No	□□ □□ mm	□□ □□ □□ KN	□□ □□□ □□□ □□ □□ □□ V		□□ (□)
				□□	□□	
54-1	1	41	44	25 □	12	4.9
54-2	2	47.6	53	30	15 □	7.8
54-3	□	57 □	89	35 □	18	12.3
54-4	4	76	89	40	23	17.6

□□ □□ □ □□ □□

AS □□	□□	Fig.No	□□ □□□ □□ □□□ □□ V	□□□ □□ □□□ □□ □□ mm	□□ □□ □□ KN
GY-1	J-2.7	5	10	7 / 2.75	27
GY-2	J-7	6	15 □	19 / 2.00	71
GY-3	J-16	7	20	19 / 2.75	222
GY-4	J-16B	8	30	19 / 2.75	222