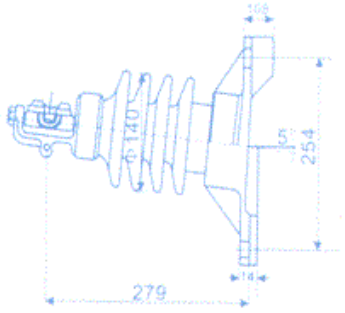

Fig.1

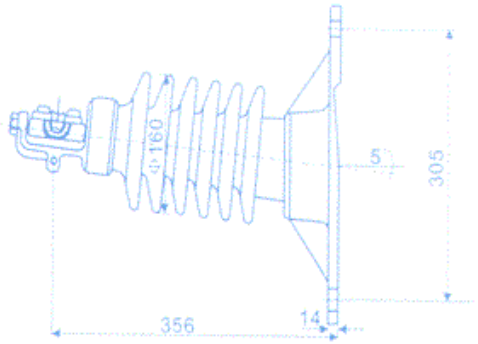

Fig.2

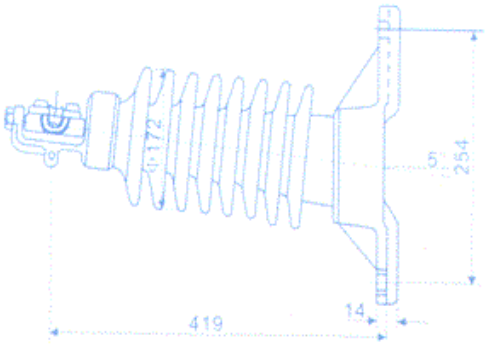

Fig.3

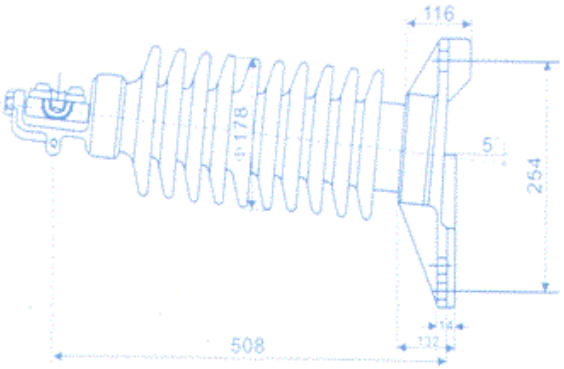

Fig.4

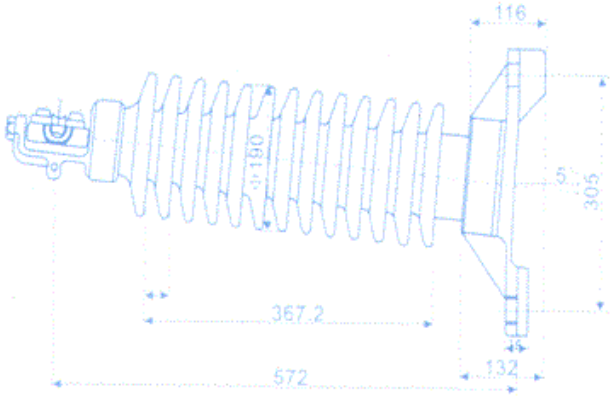

Fig.5

□□ □□ □ □□ □□

ANSI □□			57 □ -31	57-32	57-33	57-34	57-35
□□□. □□.			1	2	□	4	5
□□ □□ / mm			356	559	737	1016	1143
□□ □□ □□ / mm			165	241	311 □	368	438
□□□ □□ / kN			12.5	12.5	12.5	12.5	12.5
□□ □□□ □□ □□	□□ □□	□□ / kV	70	100	125	140	160
		□□ / kV	50 □	70	95	110	130
	□□ □□	□/ □□ V	120	160	200	230	265
		□□/ □□ V	155	205	260	340	380
□□□ □□ □□ □□	□□□ □□ □□ / kV		15 □	22	30	44	44
	□□ 1.000kc / μV□ RIV		100	100	200	200	200
□□ □□ □□ □ / kg			9.5	12.5	15.7	18.8	21.5