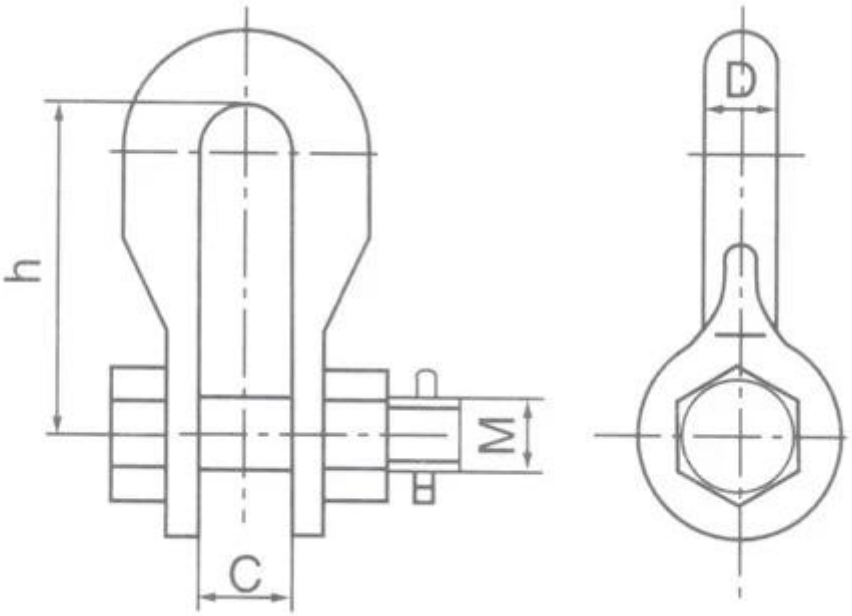

□□□. □□.	□□ (mm)				□□□ □□□ □□ □□ kN	□□ □□□□
	□□	□	□	h		
U-7	20	16	16	60	70	0.5
U-10	22	18	18	70	100	0.6
U-12	24	22	20	80	120	1.0
U-16	26 □	24	22	90	160	1.5
U-20	30	27	24	100	200	2.3
U-25	34	30	26 □	110	250	2.8
U-30	38 □	36	30	130	300 □	3,7
U-50	44	42	36	150	500	7.0