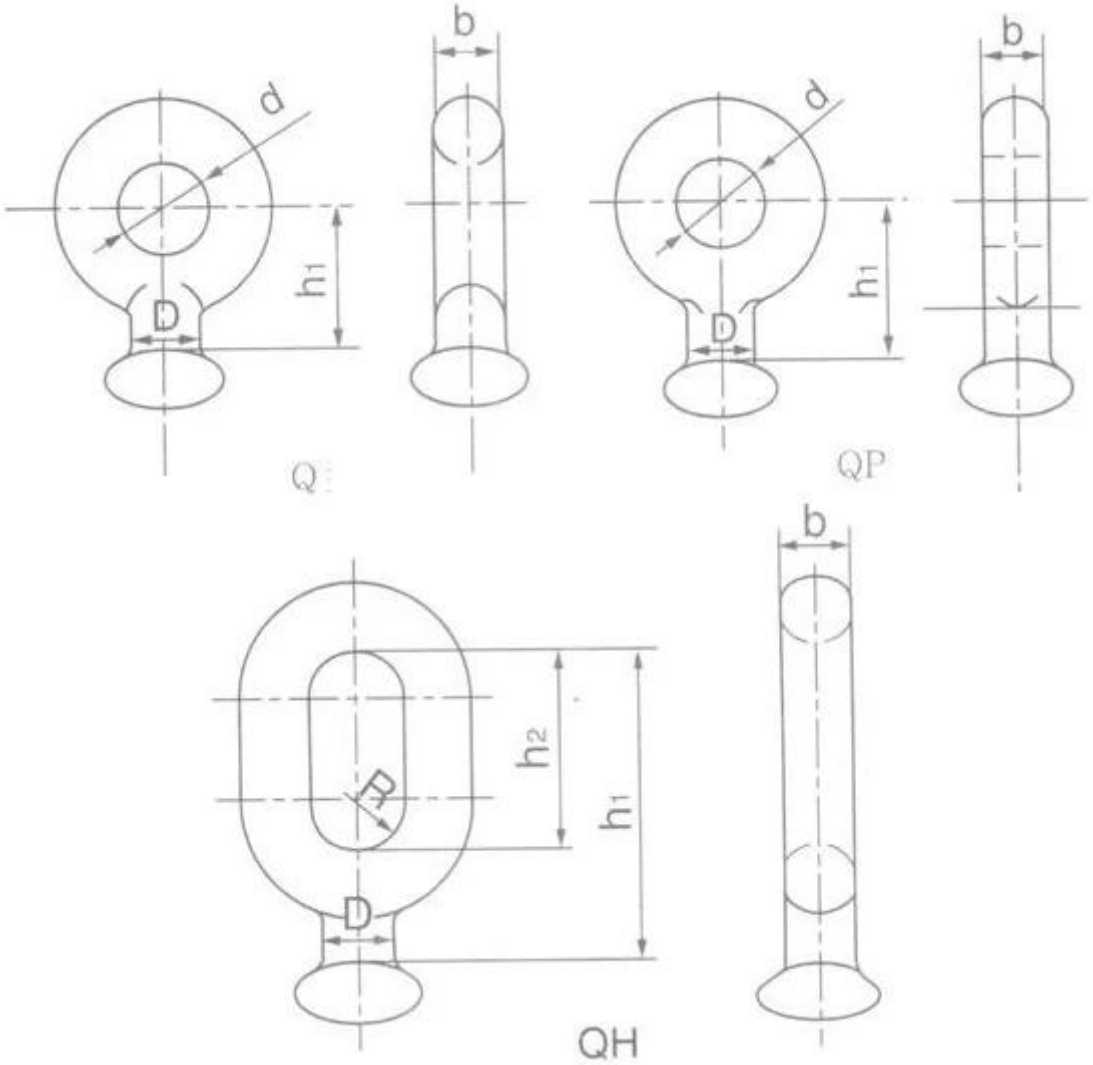

□□□. □□.	□□□ □□□	□ IEC □□	□□ (mm)				□□□ □□□ □□ □□ kN	□□ □□□□
			□	□	□	h_1		
Q-7	XP-7	16mmA.B	17	22	16	50 □	70	0.3
QP-7	XP-7	16mmA.B	17	20	16	50 □	70	0.3
QP-10	XP-10	16mmA.B	17	20	16	50 □	100	0.3
QP-12	XP-12	16mm	17	20	16	50 □	120	0.3
QP-16	XP-16	20mm	24	26 □	20	60	160	0.5
QP-21D	XP-21	20mm	21	29	20	70	210	1.0
QP-20	XP-20	24mm	25 □	30	24	80	200	1.0
QP-30	XP-30	24mm	25 □	39 □	30	80	300 □	1.1

□□□. □□.	□□□ □□□	□□ (mm)					□□□ □□□ □□ □□ kN	□□ □□□□
		h_1	h_2	□□ □□	□	□		
QH-7	XP-7	114	57 □	11	17	16	70	0.6
QH-12	XP-12	120	63	11	17	16	120	0.7
QH-16	XP-16	130	70	13	26 □	20	160	1.0
QH-7A	XP-7	90	52	11	17	16	70	0.5