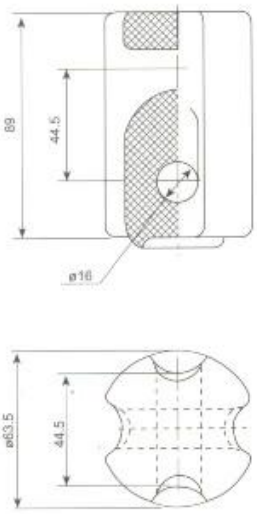

Fig1

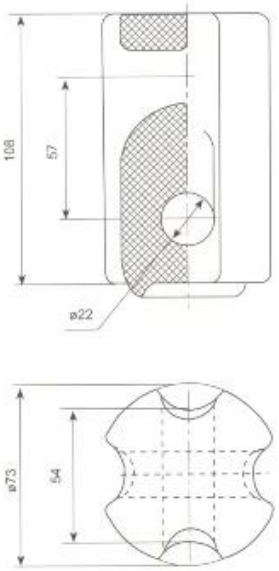

Fig2

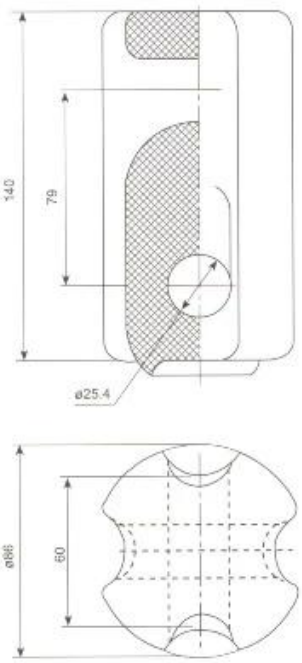

Fig3

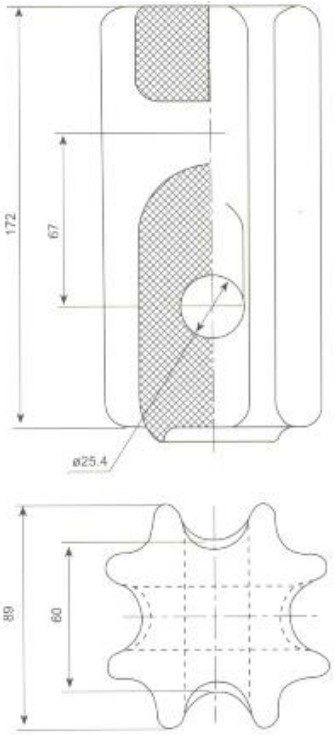

Fig4

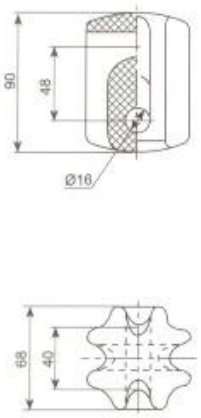

Fig5

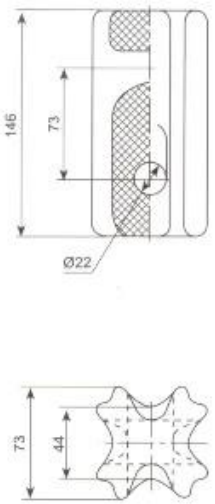

Fig6

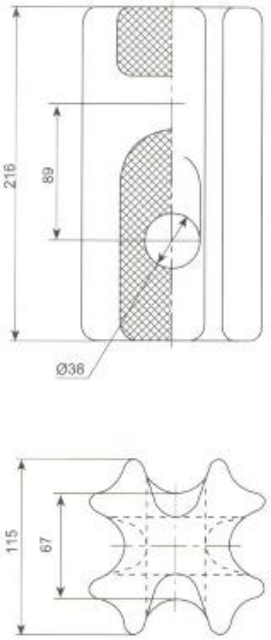

Fig7

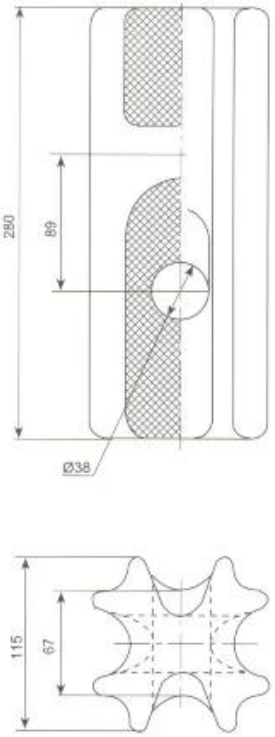

Fig8

ГЛАВНЫЙ РАЗМЕРЫ И СТАНДАРТНЫЕ ОСОБЕННОСТИ

ANSI КЛАСС	Fig.No	Расстояние утечки мм	Механическая сбойная нагрузка К.Н.	Напряжение питания на частоте питания кВ		вес (N)
				сухой	Влажный	
54-1	1	41	44	25	12	4,9
54-2	2	47,6	53	30	15	7,8
54-3	3	57	89	35	18	12,3
54-4	4	76	89	40	23	+17,6

ОСНОВНЫЕ РАЗМЕРЫ И СТАНДАРТНЫЕ ОСОБЕННОСТИ

Тип AS	Тип	Fig.No	Мощная влажность выдержать напряжение кВ	Размер стойки или троса мм	Механическая сбойная нагрузка К.Н.
GY-1	J-2,7	5	10	7 / 2,75	27
GY-2	J-7	6	15	19 / 2,00	71
GY-3	J-16	7	20	19 / 2,75	222
GY-4	J-16B	8	30	19 / 2,75	222