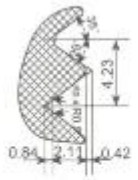


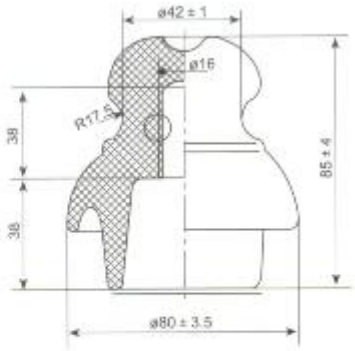


N80

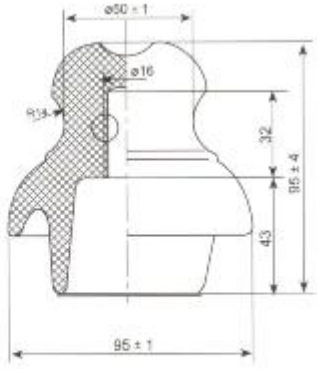


N95

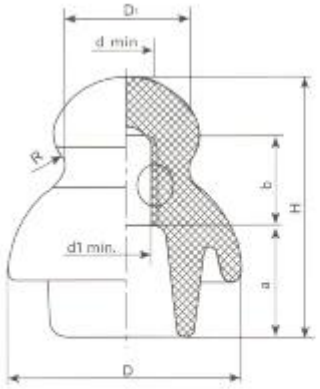


E-80
E-95

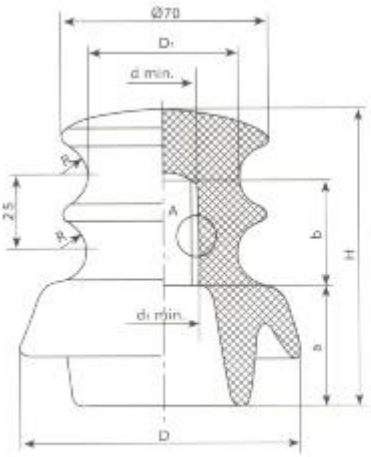


E95/2

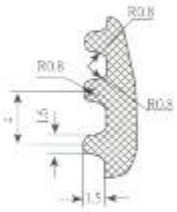


ОСНОВНЫЕ РАЗМЕРЫ И СТАНДАРТНЫЕ ОСОБЕННОСТИ

| ТИП | Расстояние утечки | Минимальная разрывная нагрузка | Одна минута выдерживаемого напряжения влажная (кВ) | Вес (кг |
|---|---|---|---|---|
| N80 | 120 | 1250 | 10 | 0,4 |
| N95 | 140 | 1250 | 10 | 0,57 |

| ТИП | Основные размеры | | | | | | | | Расстояние утечки | Минимальная разрывная нагрузка | Одна минута выдерживает напряжение влажного | вес |
|---|---|---|---|---|---|---|---|---|---|---|---|---|
| | D | ЧАС | D1 | d1 мин | d1 мин | | б | р | | | | |
| | мм | мм | мм | мм | мм | мм | мм | мм | мм | кг | кВ | кг |
| E-80 | 80 | 87 | 42 | 19 | 21 | 38 | 30 | 9 | 120 | 1250 | 10 | 0,4 |
| E-95 | 95 | 97 | 50 | 22 | 24 | 41 | 35 | 14 | 140 | 1250 | 10 | 0,55 |
| E95 / 2 | 95 | 100 | 50 | 22 | 21 | 41 | 35 | 10 | 130 + 30 | 1250 | 10 | 0,625 |