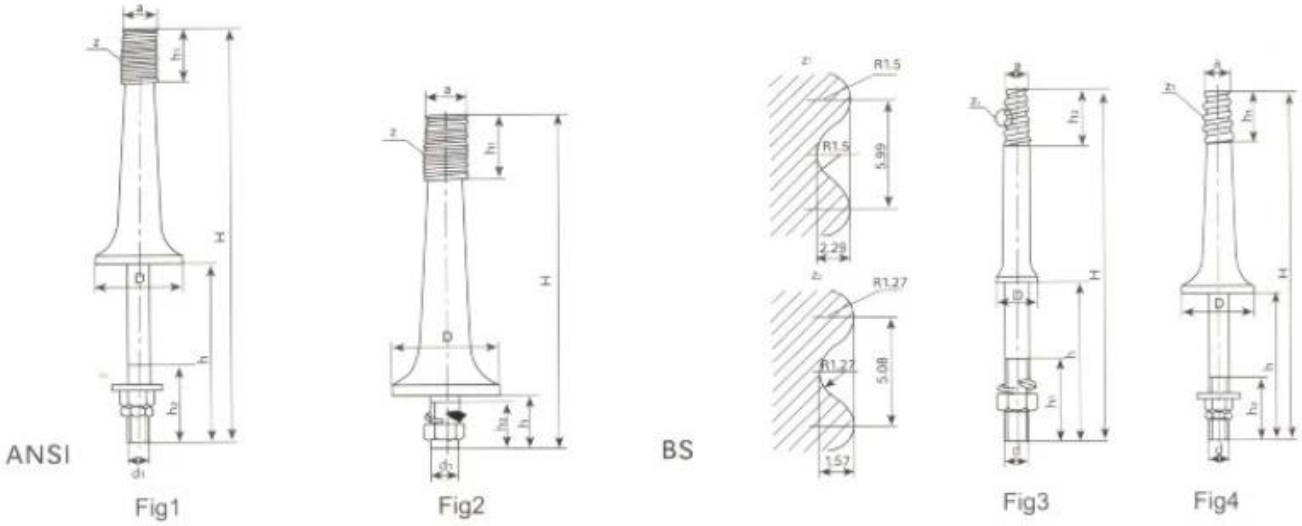

ОСНОВНЫЕ РАЗМЕРЫ И СТАНДАРТНЫЕ ОСОБЕННОСТИ

Инжир. нет	Основные размеры (мм)							механический Прочность кН	Класс ANSI	вес (кг)
	ЧАС	D	час	h1	h2		d1			
1	330	76	178	51	76	34,9	20	11	56-1	1,9
1	356	76	178	51	76	34,9	20	9	56-2	2,2
1	407	89	178	51	76	34,9	20	10	56-3	3,25
1	432	89	178	51	76	34,9	20	9	56-4	3,25
1	343	45	165	51	76	34,9	20	6	56-2	1,6
2	198	76	45	51	40	34,9	20	11	56-1	1,54
2	223	76	45	51	40	34,9	20	9	56-2	1,87
2	274	89	45	51	40	34,9	20	10	56-3	2,17
2	299	89	45	51	40	34,9	20	9	56-4	2,7
2	223	45	45	51	40	34,9	20	6	56-2	1,3
1	356	76	76	51	76	34,9	16	5	56-2	1,9
3	305	38	140	74	44,45	18,29	20	5	BS маленький стали	1
3	352	41	127	80	44,45	18,29	22	5		1.2
3	215	38	50	44	44,45	18,29	20	5		0,75
4	261	60	46	47	41	27,78	22	10	BS большой стали	1,5
4	369	51	140	47	78	27,78	22	10		2