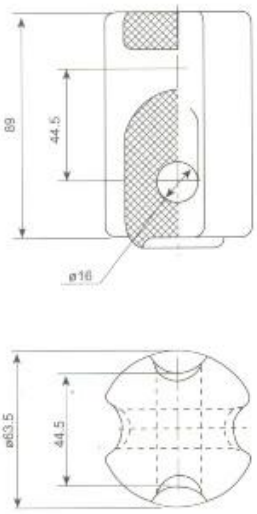

Fig1

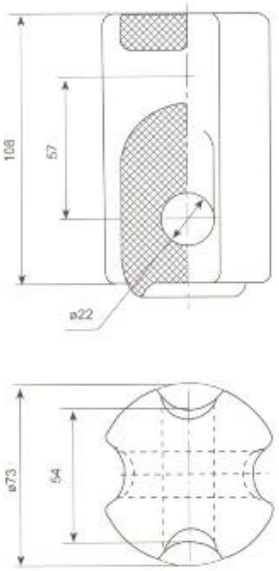

Fig2

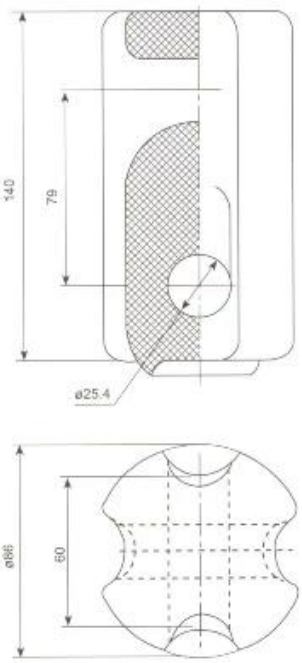

Fig3

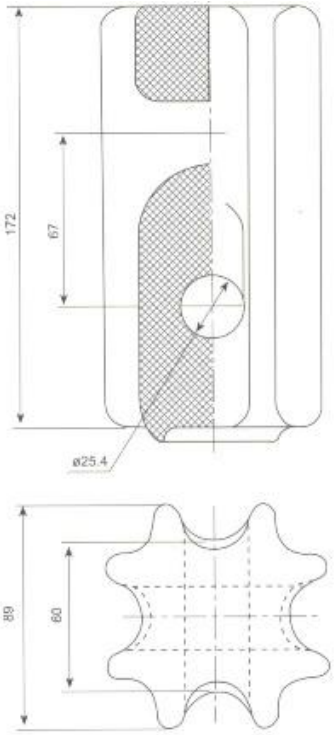

Fig4

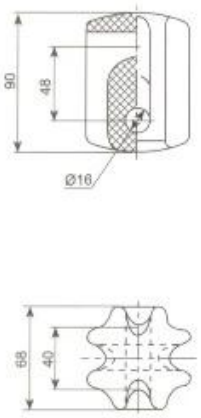

Fig5

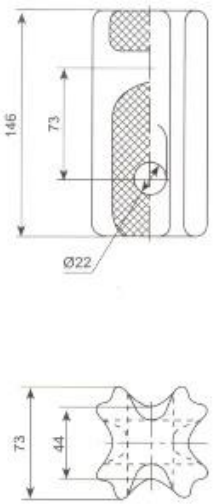

Fig6

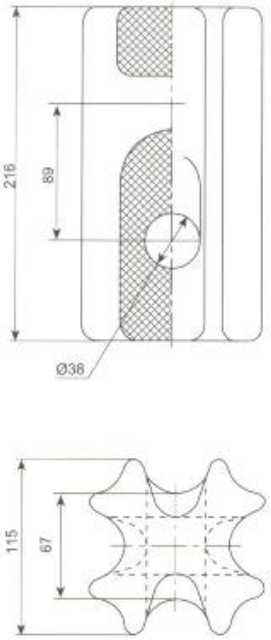

Fig7

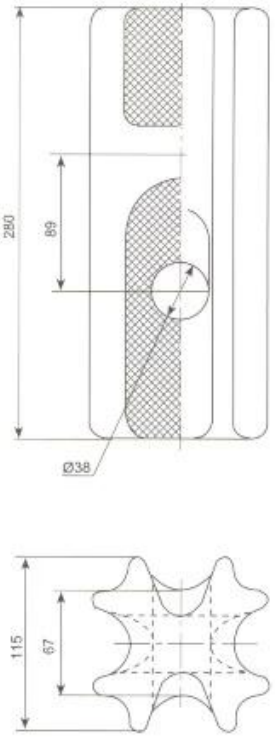

Fig8

ANA BOYUTLAR VE STANDART ÖZELLİKLER

ANSI SINIF	Fig.No	Kaçak mesafesi aa	Mekanik arıza yükleme KN	Güç frekansı flashover voltajı kV		Ağırlık (K)
				Kuru	Islak	
54-1	1	41	44	25	12	4.9
54-2	2	47.6	53	30	15	7.8
54-3	3	57	89	35	18	12.3
54-4	4	76	89	40	23	17.6

ANA DÜZENLEMELER VE STANDART ÖZELLİKLER

AS Türü	tip	Fig.No	Güç frekansı ıslak dayanma gerilimi kV	Stand veya tel halat boyutu aa	Mekanik arıza yükleme KN
GY-1	J-2.7	5	10	7 / 2.75	27
GY-2	J-7	6	15	19 / 2.00	71
GY-3	J-16	7	20	19 / 2.75	222
GY-4	J-16B	8	30	19 / 2.75	222